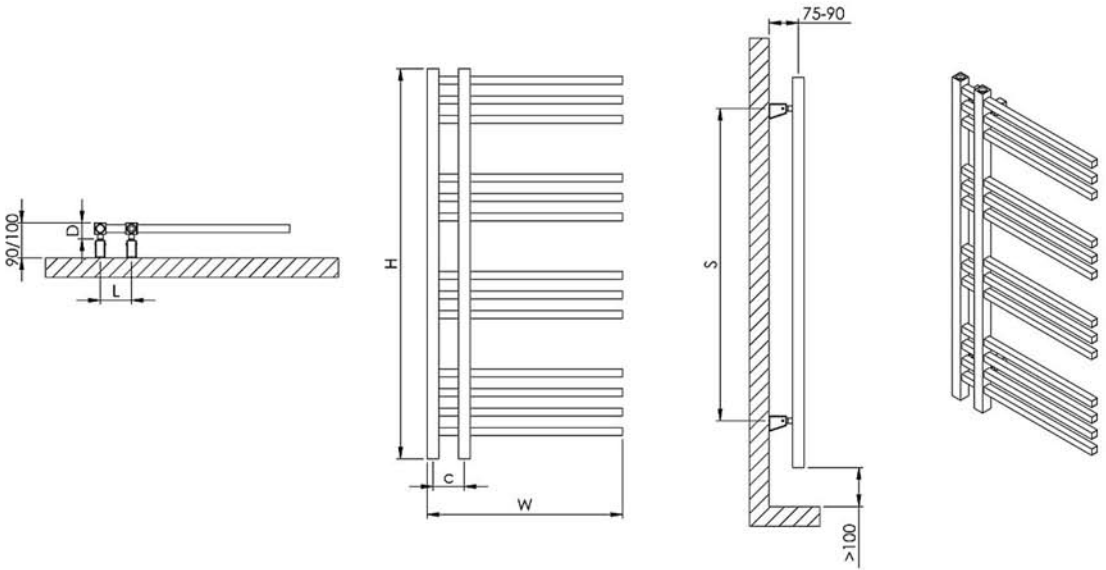

max. working pressure
betriebsüberdruck — *10 bar*

max. working temperature
betriebstemperatur — *95 °C*

all dimensions are in
alle masse sind in — *mm.*

connections
anschlüsse — *½"*

optional heating element usage available
optional heizstab verwendung benutzbar

material	**finish** ausführung	**installation** aufstellung	**warranty** garantie
steel / stahl	*chrome plated / verchromt*	*vertical / vertikal*	*5 years / 5 Jahre*

Product Code Artikelnummer	**Width** Baulänge	**Height** Bauhöhe	**Depth** Bautiefe	**Conn Centers** Anschlussachse	**Tube Quantity** Rohranzahl	**Assembly Axis** Montageaschse		**Weight** Gewicht	**Water Capacity** Wasserinhalt	**Thermal Power (chrome)** Wärmeleistung (verchromt)		
	W	**H**	**D**	**C**		**S**	**L**	**kg.**	**lt.**	**btu**	**k/cal**	**watt**
PRM0500100013	500	1000	42	80	13	800	80	7,8	3,1	1199	302	351