CROSALTER

Radiateur design & inox

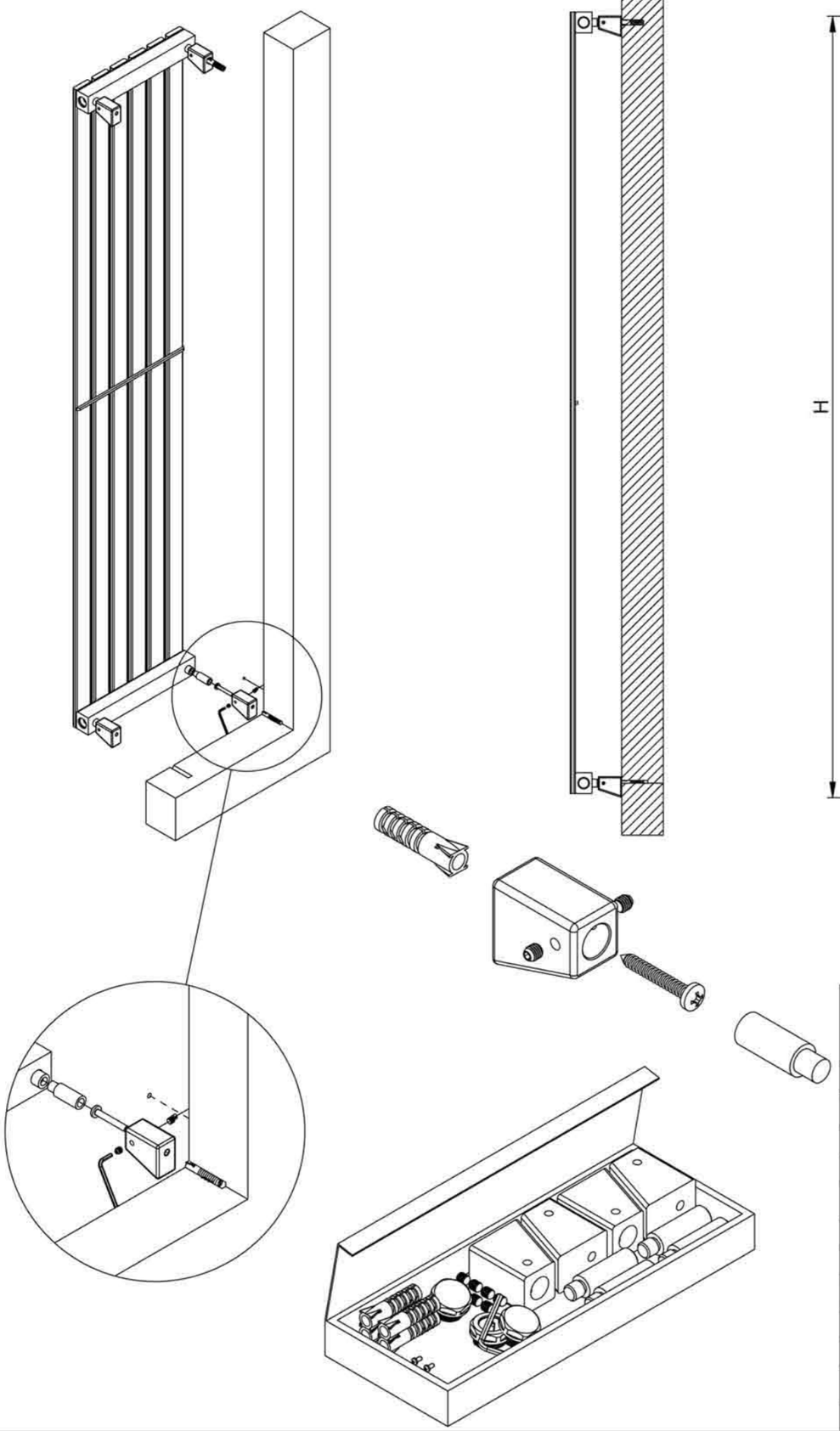

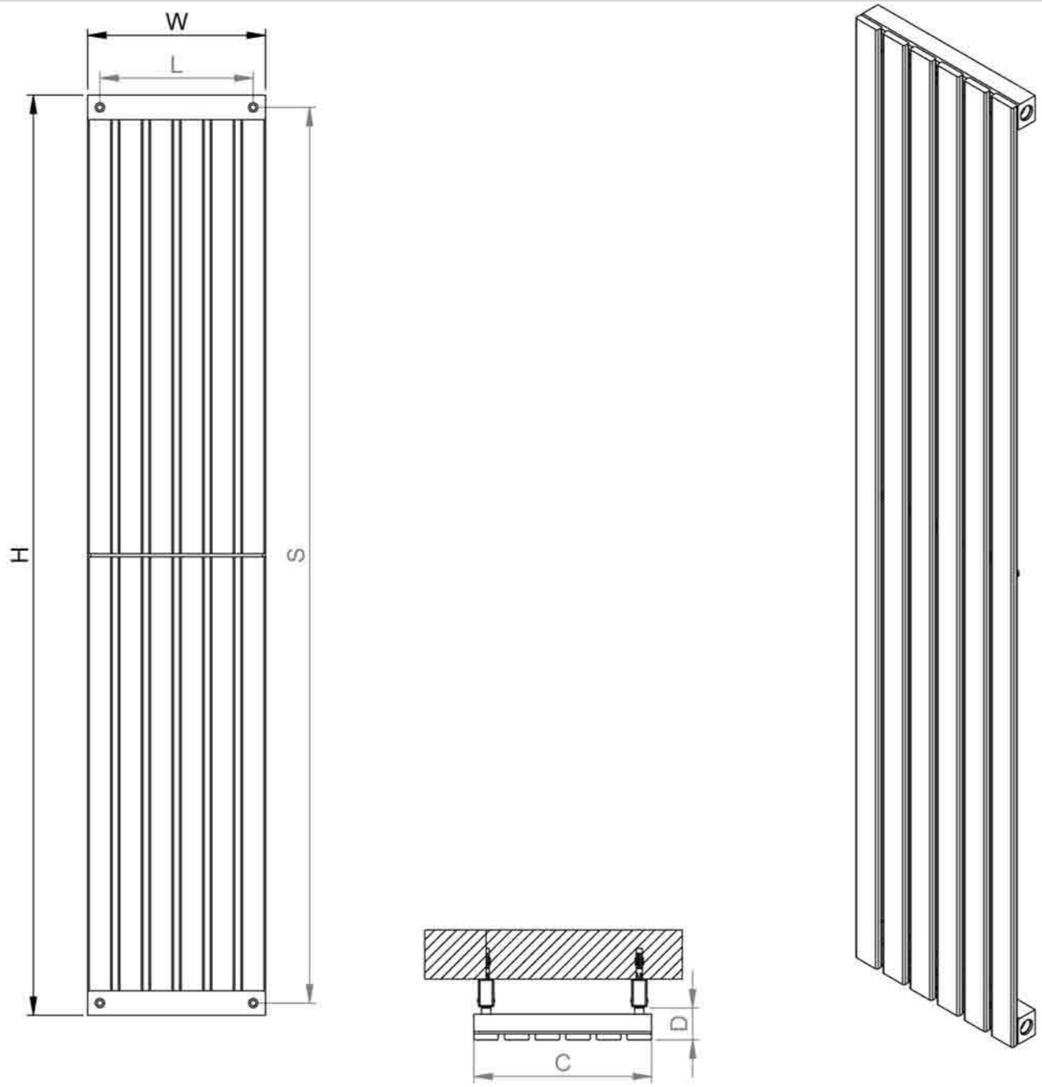

Product Code	Width	Height	Depth	Connection Centers	Tube Quantity	Assembly Axis		Weight	Water Capacity
	W	H	D	C		S	L	kg.	lt.
KRE019010000409	190	1000	52	190	4	960	150	5,4	1,4
KRE019015000409	190	1500	52	190	4	1460	150	7,6	1,9
KRE019018000409	190	1800	52	190	4	1760	150	8,9	2,2
KRE019020000409	190	2000	52	190	4	1960	150	9,8	2,4
KRE029010000609	290	1000	52	290	6	960	250	8,1	2,1
KRE029015000609	290	1500	52	290	6	1460	250	11,3	2,9
KRE029018000609	290	1800	52	290	6	1760	250	13,3	3,3
KRE029020000609	290	2000	52	290	6	1960	250	14,4	3,6
KRE039010000809	390	1000	52	390	8	960	350	10,1	2,8
KRE039015000809	390	1500	52	390	8	1460	350	15,1	3,8
KRE039018000809	390	1800	52	390	8	1760	350	17,7	4,5
KRE039020000809	390	2000	52	390	8	1960	350	19,4	4,9

www.radiateur-design.com

info@radiateur-design.com