www.radiateur-design.com
info@radiateur-design.com

CROSALTER

Radiateur design & inox

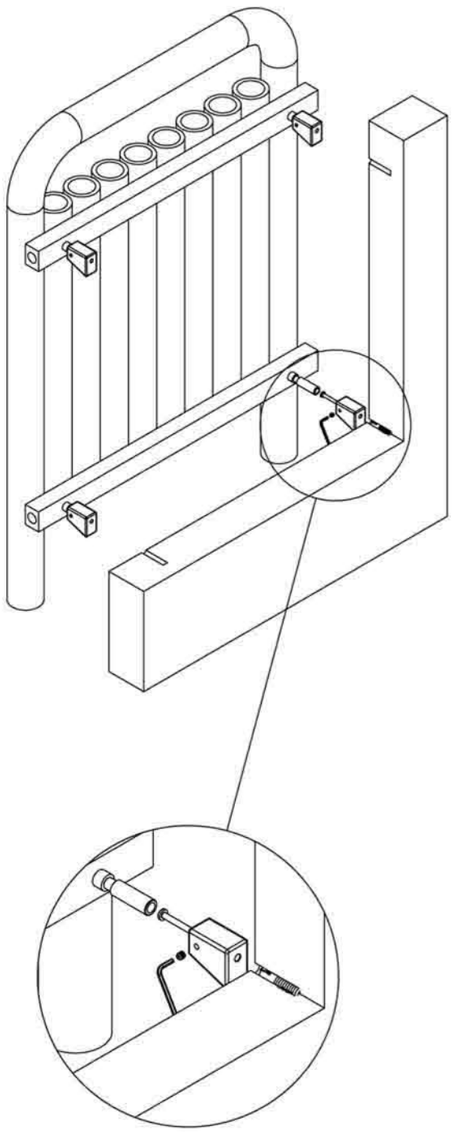

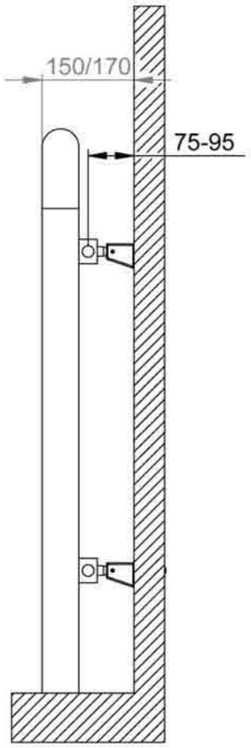

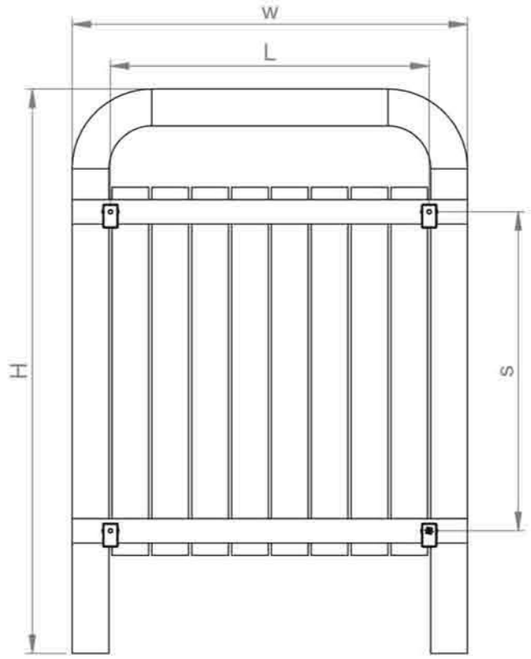

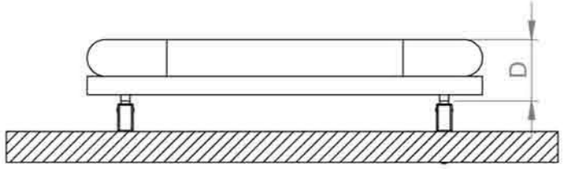

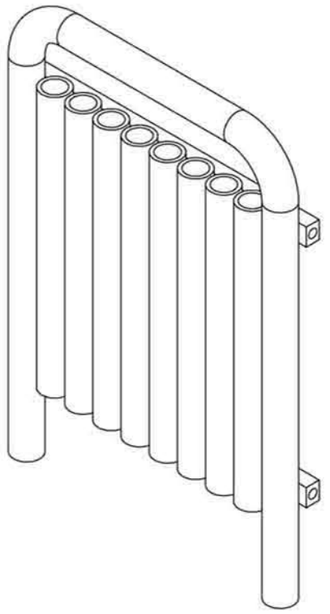

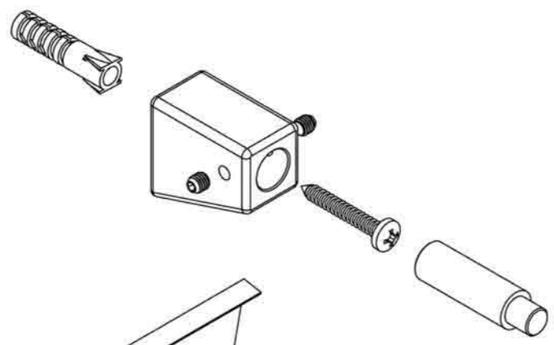

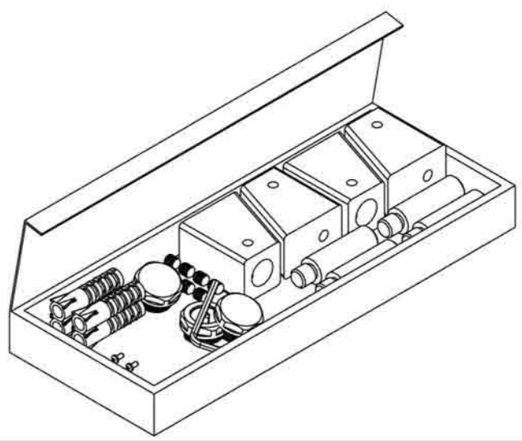

Width	Height	Depth	Connection Centers	Tube Quantity	Assembly Axis		Weight	Water Capacity
W	H	D	C		S	L	kg.	lt.
320	920	105	320	5	520	195	16,3	7,2
515	920	105	515	8	520	390	25,75	9,4
645	920	105	645	10	520	520	32,1	10,8
320	1220	105	320	5	820	195	22,43	9,6
515	1220	105	515	8	820	390	34,8	12,6
645	1220	105	645	10	820	520	33,35	14,4